Skjematisk strengbilde av avløpspumpestasjoner fra Mogreina og Nannestad nord til Gardermoen RA

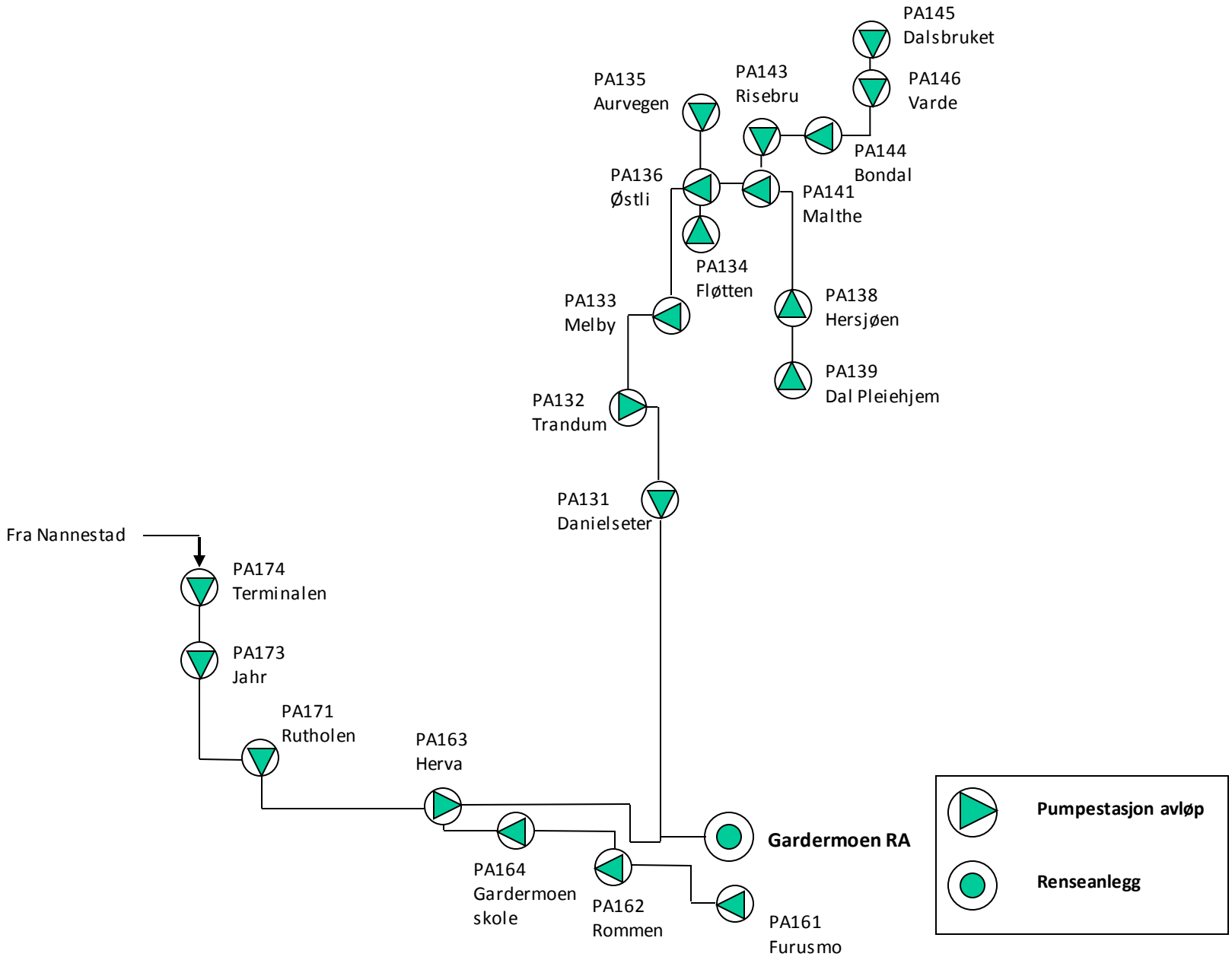

Skjematisk strengbilde av avløpspumpestasjoner fra Nordkisa, Jessheim, Nannestad syd og Sand til Gardermoen RA

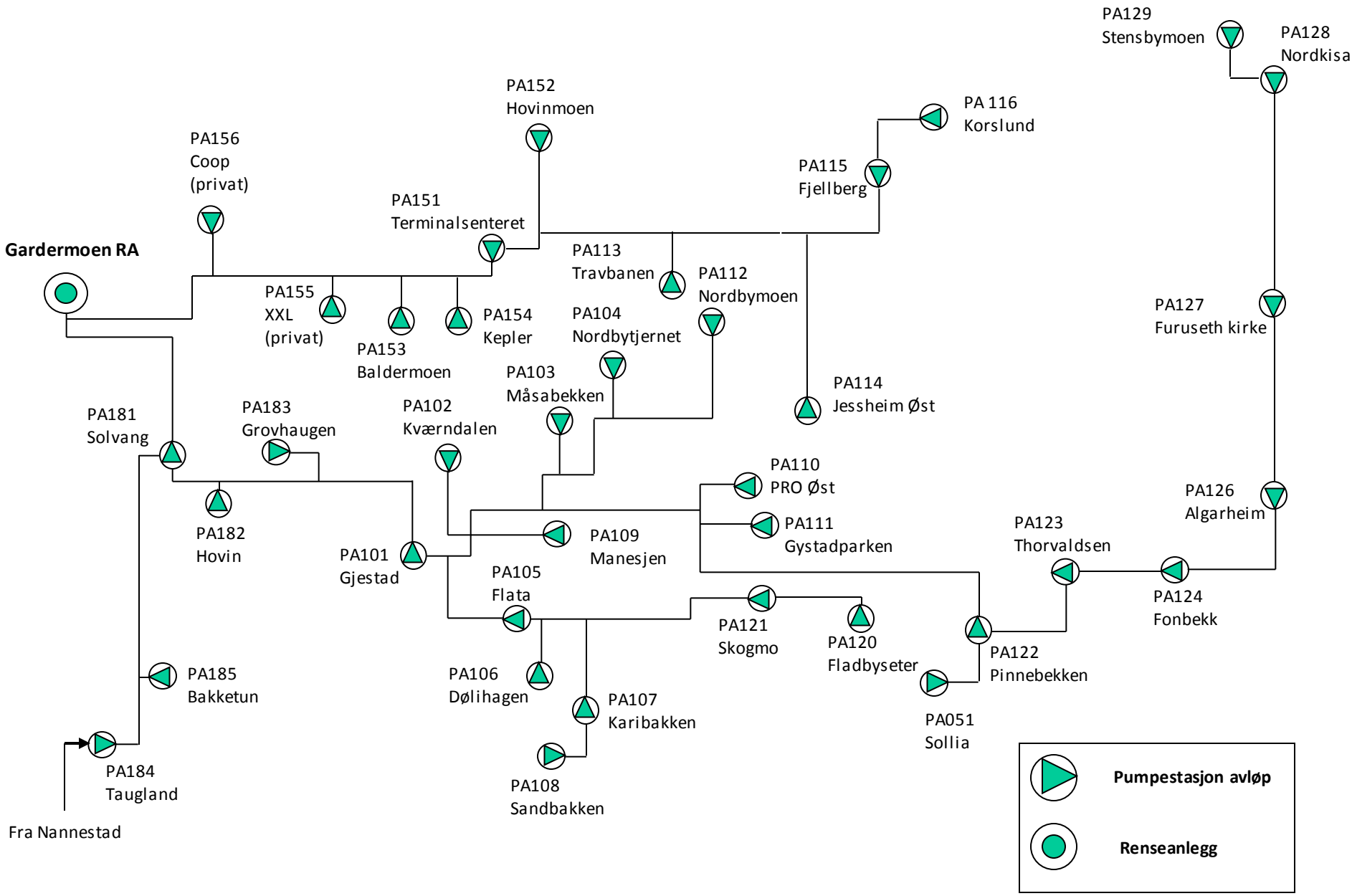
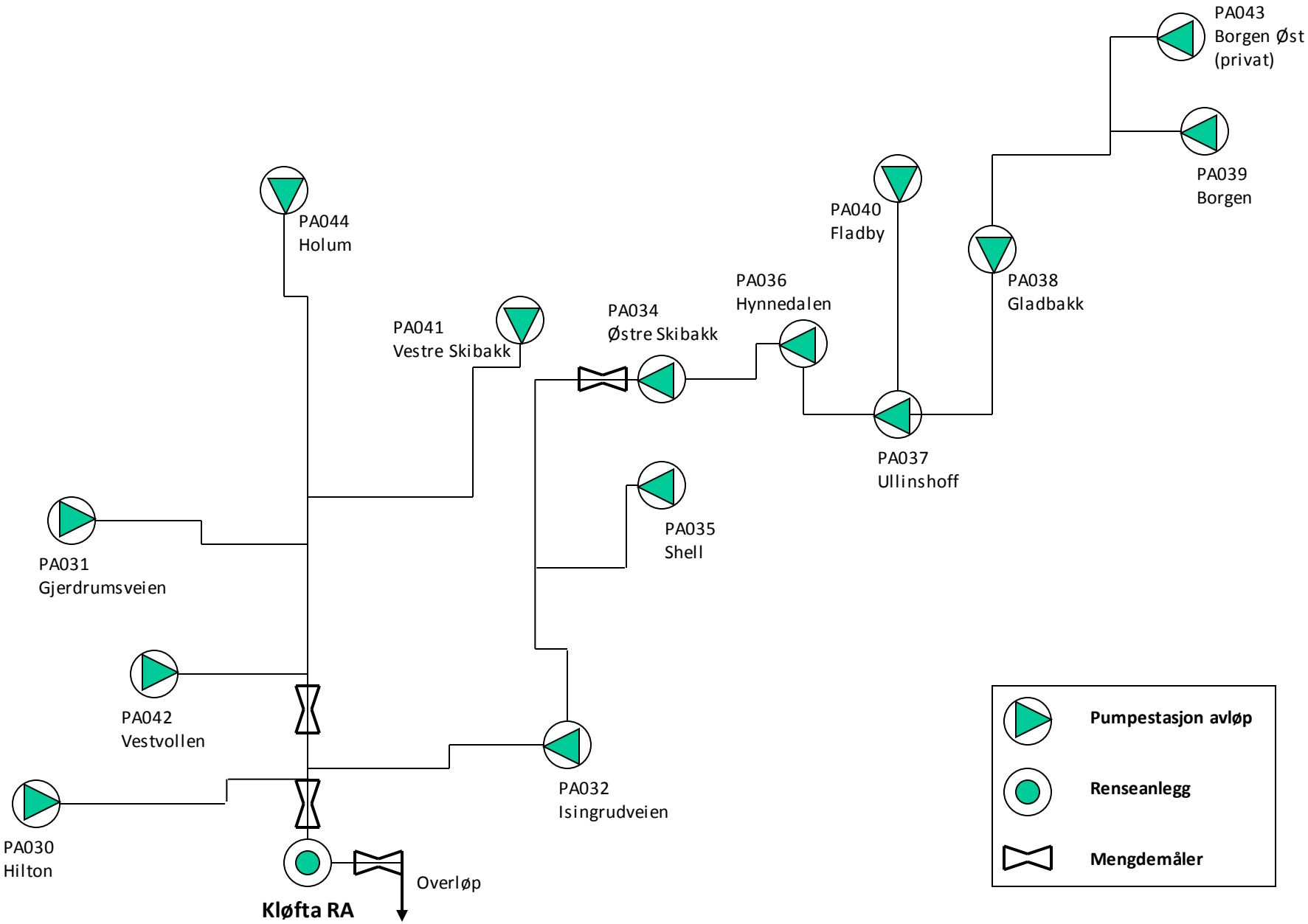
Skjematisk strengbilde av avløpspumpestasjoner tilknyttet Kløfta RA